HOJA TECNICA DEL SOPLADOR BST (Curva 22)

Soplador

Tipo	Regenerativo
Etapas	Dos (2)
Flujo Máx.	103 m3/hr = 1.7 m3/min
Vacío Máx.	- 250 mbar
Presión Máx.	+ 250 mbar
Sonido	61 dB

Motor Eléctrico

Potencia	0.83 Kw = 1.1 HP
Voltaje Triángulo:	220-275V
Voltaje Estrella:	380-480V
Frecuencia	60 Hz
Fases	3
Amperaje	5.6
Revoluciones:	3,450 RPM

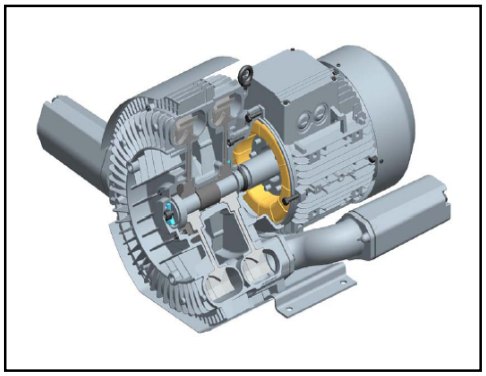

Otros
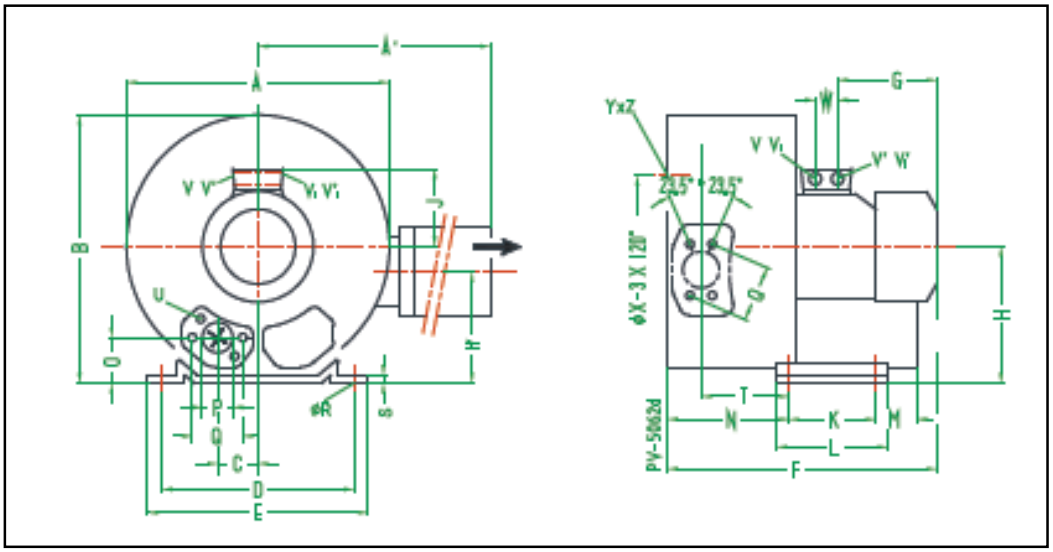
A=Ancho	28.4 cms
B=Altura	27.0 cms
F=Largo	31.6 cms
Peso	15 Kgs